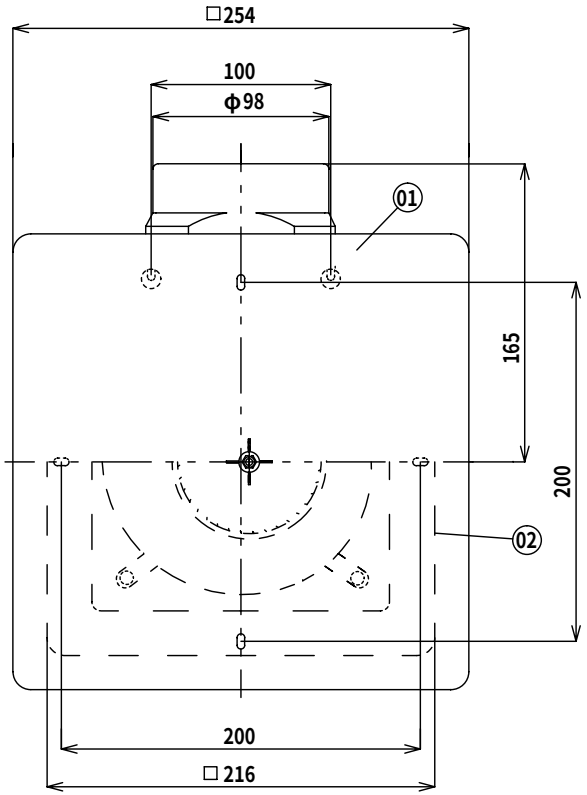

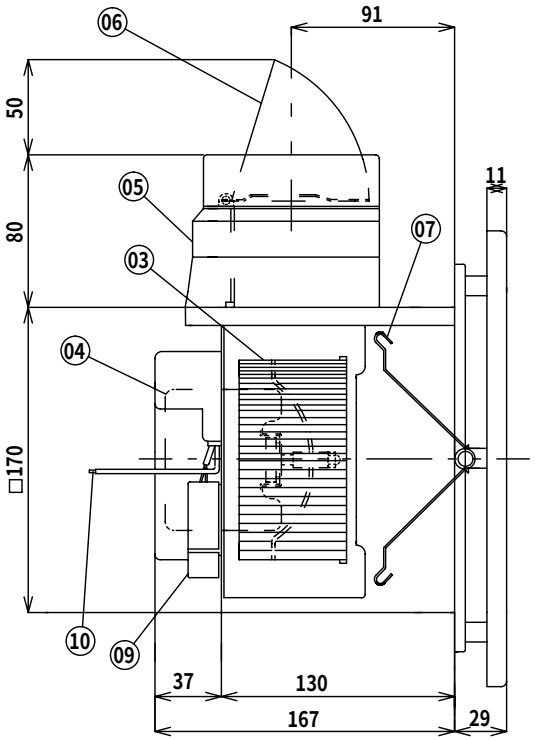

品番	品　名	材　質	色調（マンセル・近似色）	備　考
01	前面グリル	ＡＢＳ	11YR9/0.5　ﾎﾜｲﾄ系	
02	本　体	Ｐ．Ｐ	N1　ﾌﾞﾗｯｸ系	
03	ファン	Ｐ．Ｐ	N1　ﾌﾞﾗｯｸ系	
04	モーター	ｺﾝﾃﾞﾝｻﾓｰﾀｰ		ｺﾝﾃﾞﾝｻ1.2μF
05	ダクト継手	Ｐ．Ｐ	N1　ﾌﾞﾗｯｸ系	
06	風逆流防止シャッター	Ｐ．Ｐ	N1　ﾌﾞﾗｯｸ系	
07	ｽﾌﾟﾘﾝｸﾞ(ｸﾞﾘﾙ装着用)	ステンレスバネ鋼		1本
08	ファンカバー	Ｐ．Ｐ	N1　ﾌﾞﾗｯｸ系	
09	端子ボックス		N1　ﾌﾞﾗｯｸ系	
10	アース線	VSF　1.25mm²　0.2m（±0.05m）		<PS>E TYAI JET

静圧曲線

抵抗曲線はVP管φ100の場合

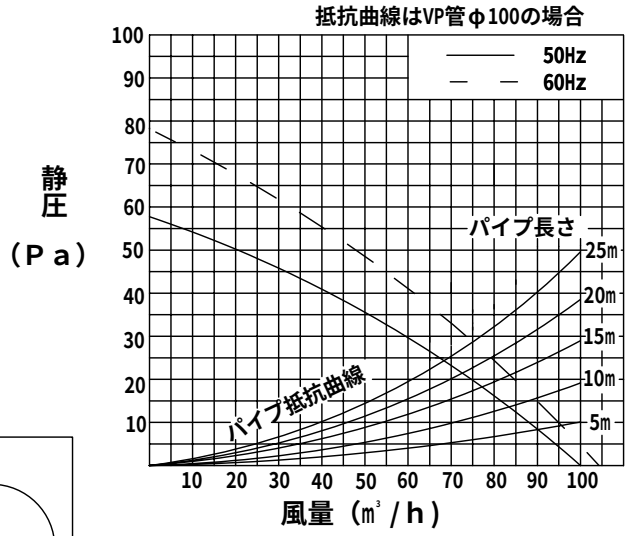

■ 結線図

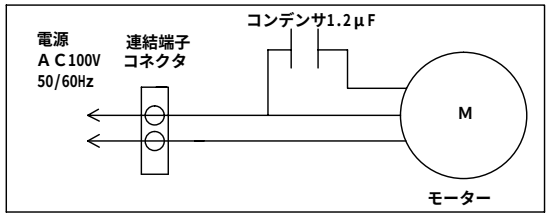

■ 特性表

定格 V	定格周波数 Hz	消費電力 W	風量 m³/h	騒音 dB	重量 Kg
100	50	9	100	36	1.6
	60	10	104	39	

電動機形式コンデンサ誘導電動機	コンデンサ1.2μF
耐　電　圧　AC　1200V　1秒間　（JIS）	絶縁抵抗　1MΩ以上　（直流500V）

□ 測定数値は静圧0paにおけるものです。
□ 特性は、JIS　C9603の方式に基づく。
□ 付属品・・取付ネジ　　SUS304　4.0×35（6本）
□ ドレン水がグリルにたまりますのでグリル清掃時はドレン滴下にご注意ください。

天井開口寸法 175mm角～180mm角
適合パイプφ100mm

承認図番号	品　名	ダクト用換気扇　フラットパネル
NDSN-C9-002	型　名	ＵＢ-２０００Ｐ
作成年月日 2007-08-03	日本電興株式会社	
改定　2009-04-22		

※本製品の仕様は、改良の為予告なく変更する場合がありますのでご了承ください。